LUBRICANTS
LUBRIFIANTS
SCHMIERMITTEL
LUBRICANTES

Agip

Tip. Cittadinetti & Colli - Abbiategrasso

ILLUSTRATIONS - SPARE PARTS
ILLUSTRATIONS - PIECES DETACHEES
ILLUSTRACIONES - PIEZAS DE REPUESTO
ABBILDUNGEN - ERSATZTEILE

BCS

S. p. A.

20081 ABBIATEGRASSO (Milano)
Viale Mazzini, 161 - Tel. (02) 94 93 41
Telex : 330236 CAST. I

- POWER MOWER
- MOTOFAUCHEUSE
- MOTOSEGADORA
- MOTORMÄHER

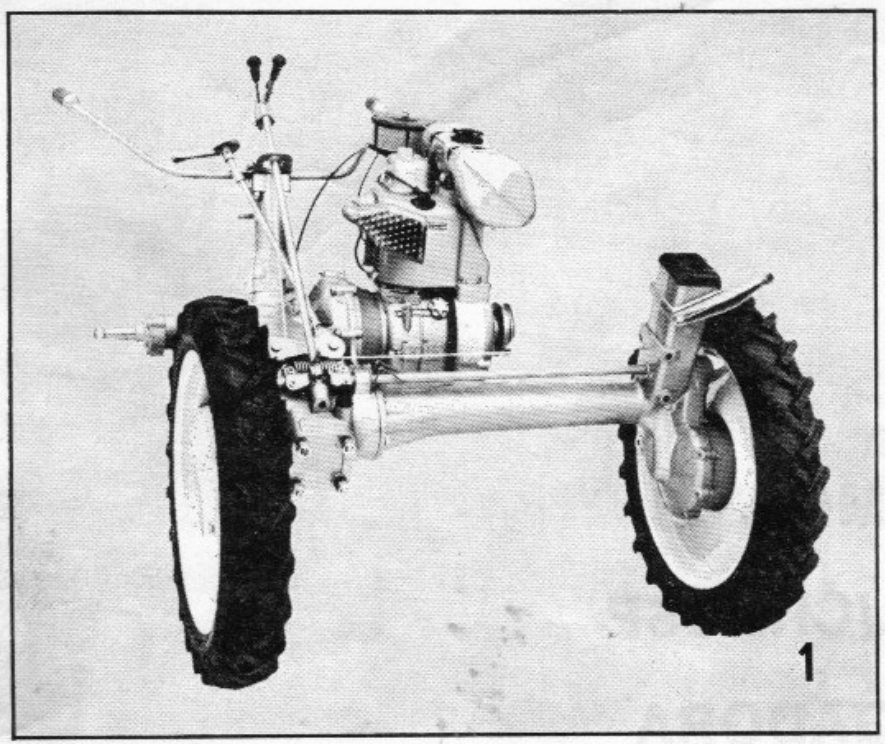

1

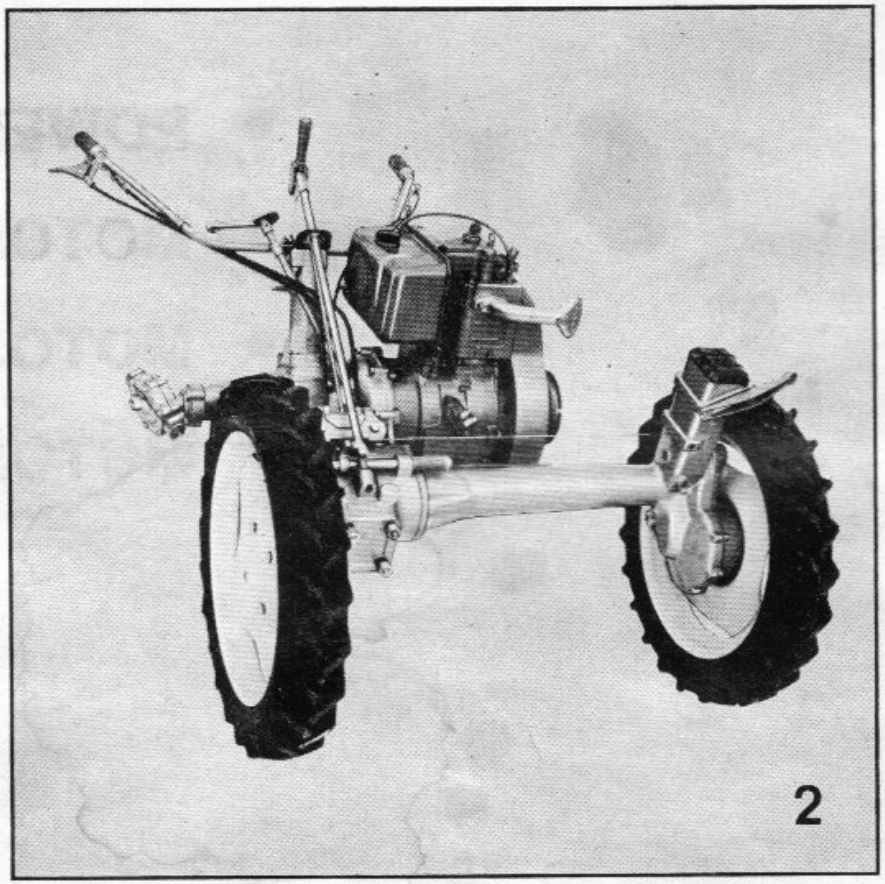

2

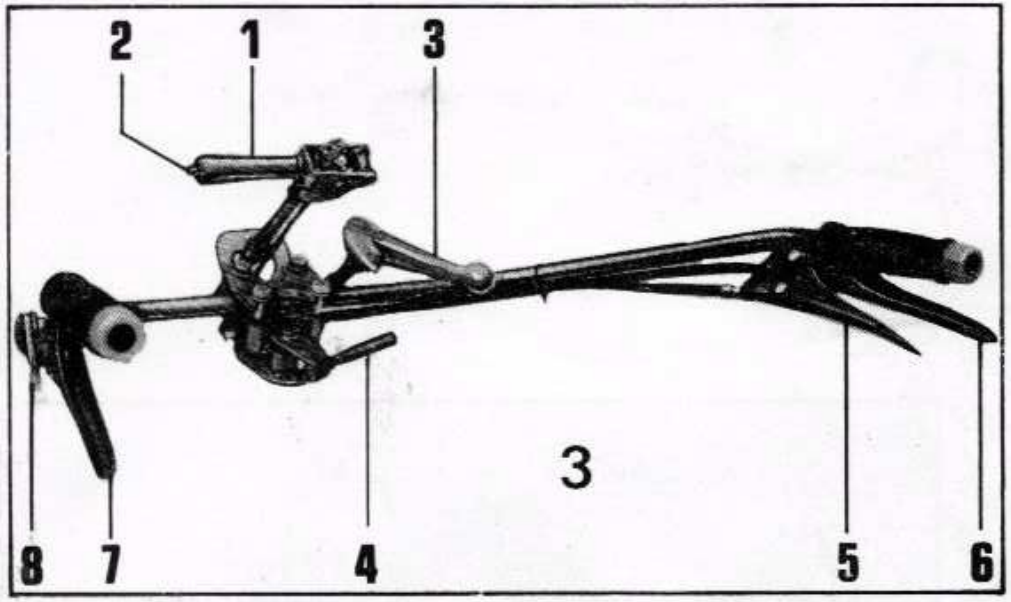
2
1
3
8
7
4
5
6
3

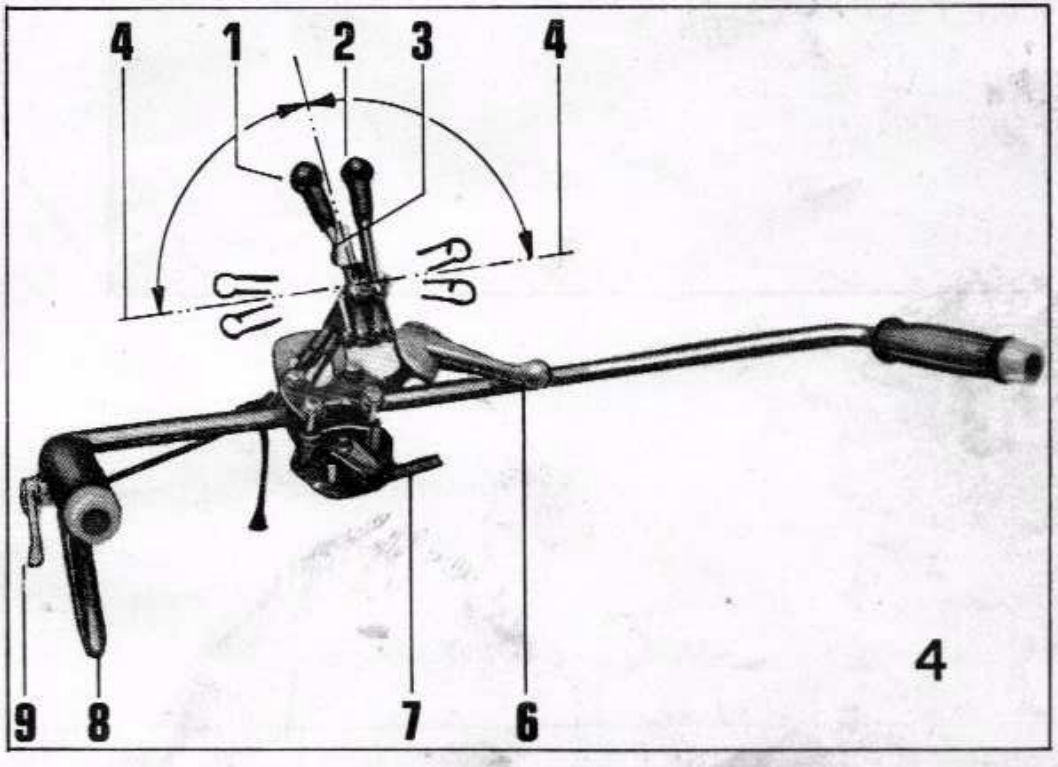
4
1
2
3
4
9
8
7
6
4

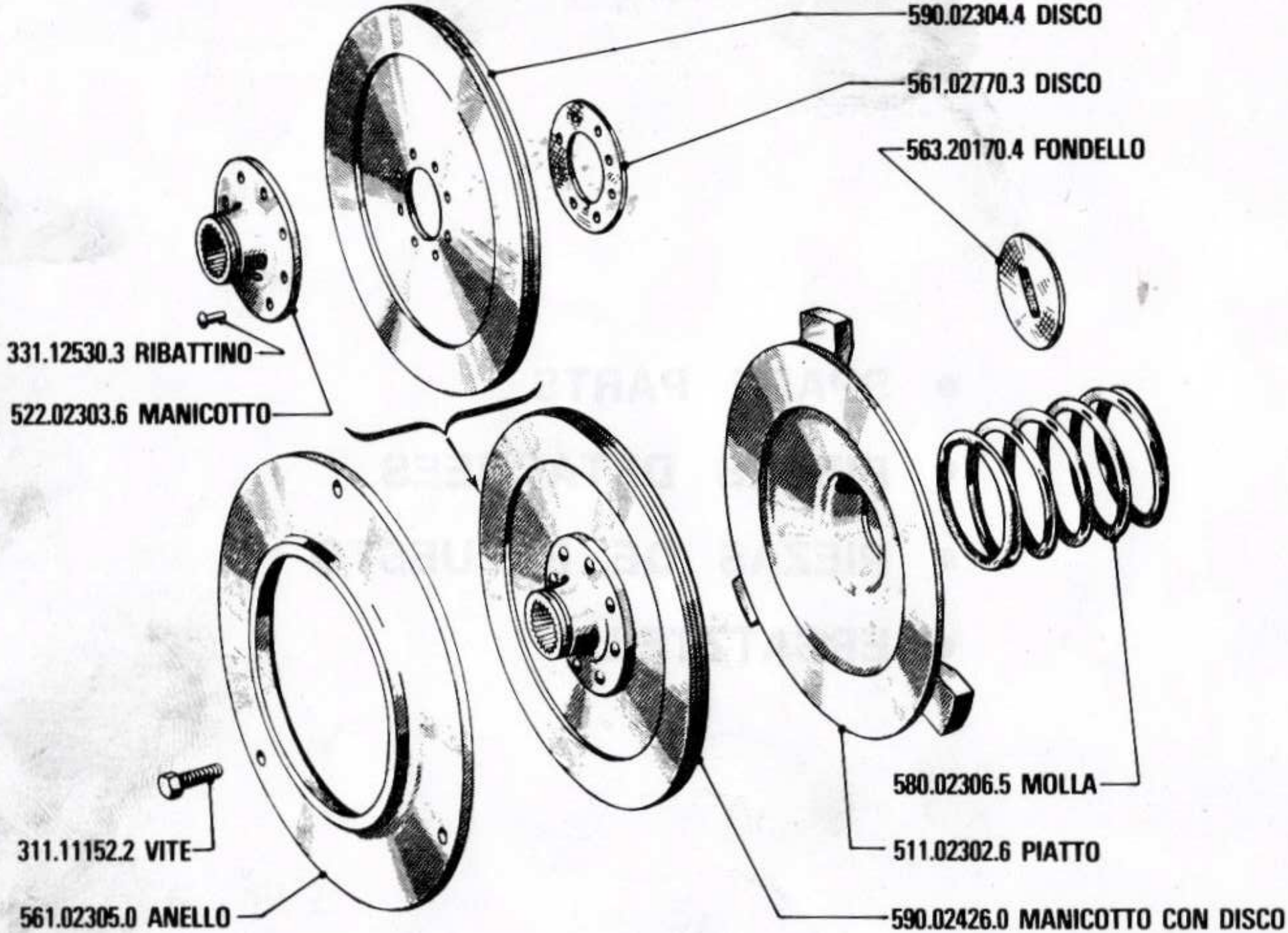

	FRIZIONE	**TAV. 1**	**622 - DIFF.** **622 - INN.**

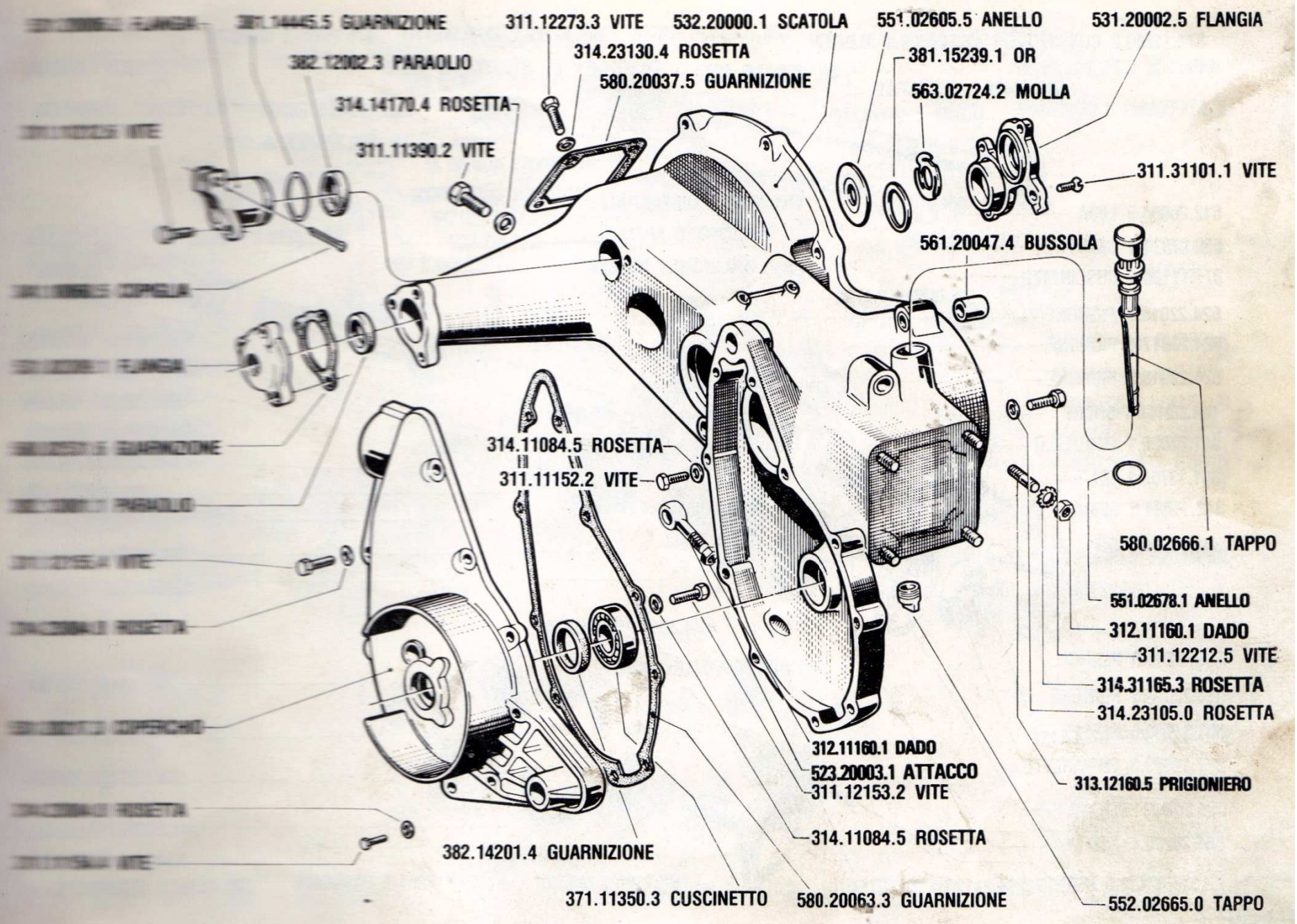

	SCATOLA E COPERCHIO	**TAV. 2**	622 - 622 -

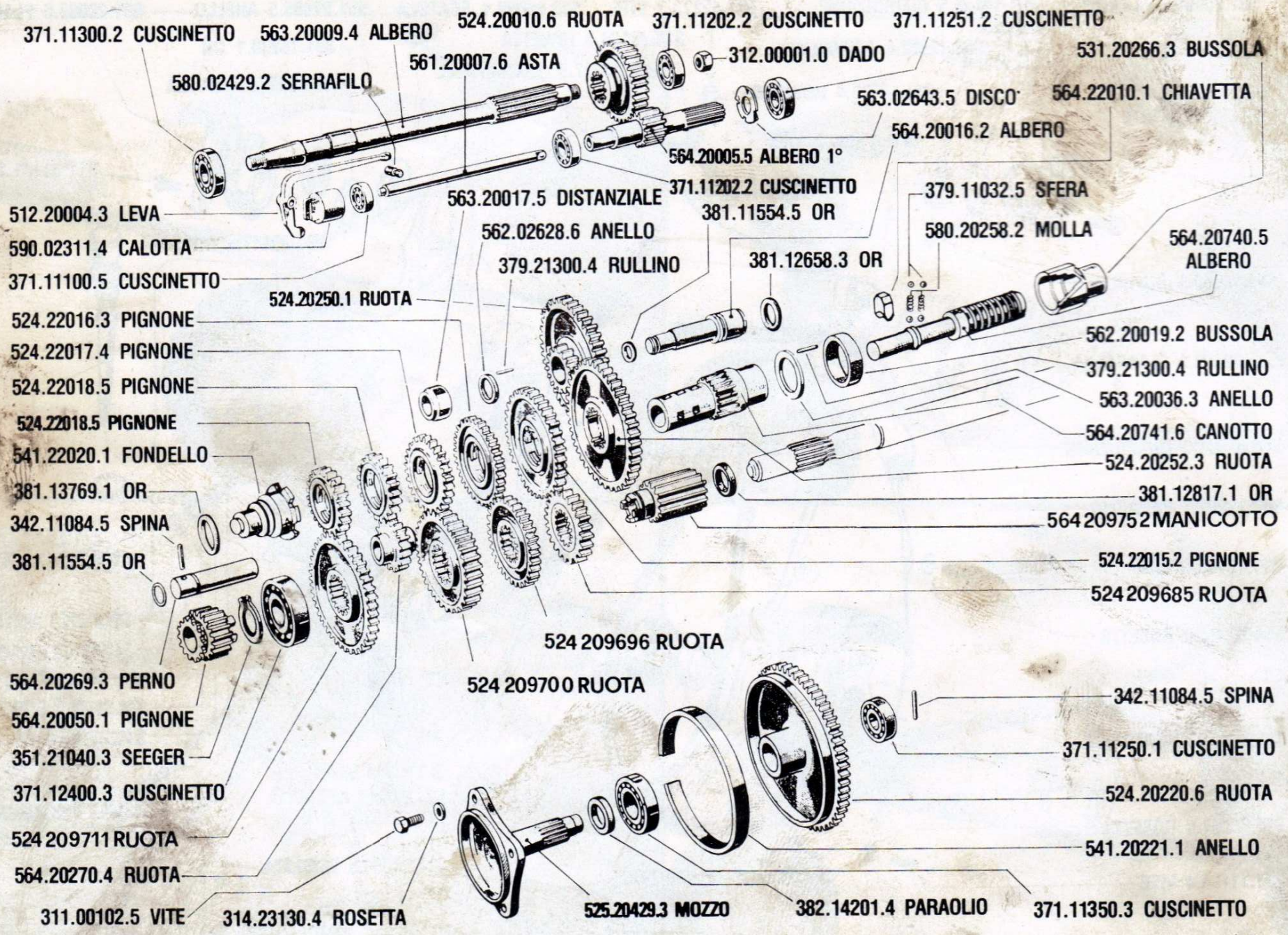

INGRANAGGI CAMBIO

TAV. 3

622 - INN.

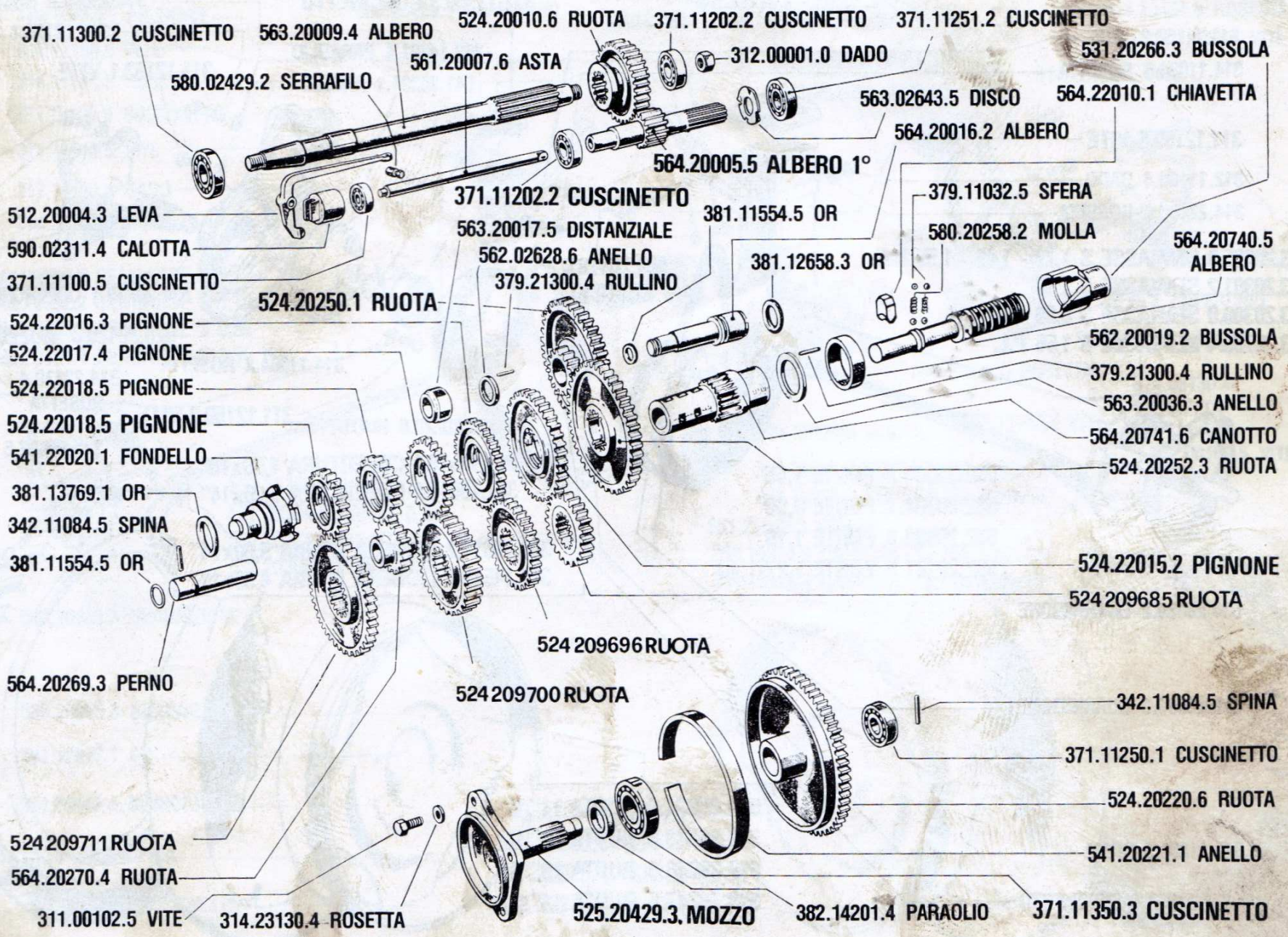
371.11300.2 CUSCINETTO
563.20009.4 ALBERO
524.20010.6 RUOTA
371.11202.2 CUSCINETTO
371.11251.2 CUSCINETTO
312.00001.0 DADO
531.20266.3 BUSSOLA
561.20007.6 ASTA
580.02429.2 SERRAFILO
563.02643.5 DISCO
564.22010.1 CHIAVETTA
564.20016.2 ALBERO
564.20005.5 ALBERO 1°
371.11202.2 CUSCINETTO
379.11032.5 SFERA
512.20004.3 LEVA
381.11554.5 OR
563.20017.5 DISTANZIALE
580.20258.2 MOLLA
590.02311.4 CALOTTA
562.02628.6 ANELLO
381.12658.3 OR
564.20740.5 ALBERO
371.11100.5 CUSCINETTO
379.21300.4 RULLINO
524.20250.1 RUOTA
524.22016.3 PIGNONE
562.20019.2 BUSSOLA
524.22017.4 PIGNONE
379.21300.4 RULLINO
524.22018.5 PIGNONE
563.20036.3 ANELLO
524.22018.5 PIGNONE
564.20741.6 CANOTTO
541.22020.1 FONDELLO
524.20252.3 RUOTA
381.13769.1 OR
342.11084.5 SPINA
381.11554.5 OR
524.22015.2 PIGNONE
524 209685 RUOTA
524 209696 RUOTA
564.20269.3 PERNO
524 209700 RUOTA
342.11084.5 SPINA
371.11250.1 CUSCINETTO
524.20220.6 RUOTA
524 209711 RUOTA
541.20221.1 ANELLO
564.20270.4 RUOTA
311.00102.5 VITE
314.23130.4 ROSETTA
525.20429.3. MOZZO
382.14201.4 PARAOLIO
371.11350.3 CUSCINETTO

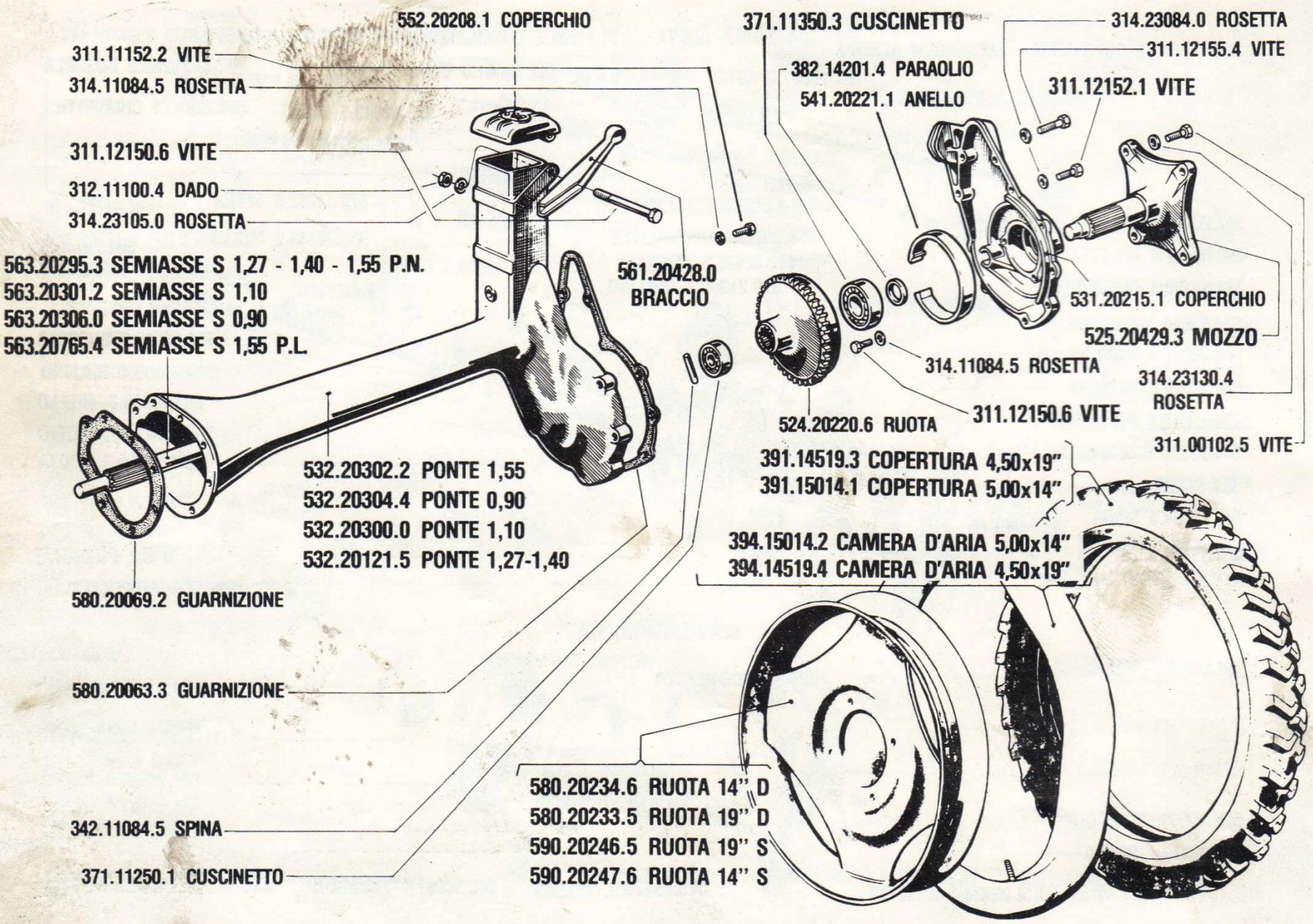
552.20208.1 COPERCHIO
311.11152.2 VITE
314.11084.5 ROSETTA
311.12150.6 VITE
312.11100.4 DADO
314.23105.0 ROSETTA
563.20295.3 SEMIASSE S 1,27 - 1,40 - 1,55 P.N.
563.20301.2 SEMIASSE S 1,10
563.20306.0 SEMIASSE S 0,90
563.20765.4 SEMIASSE S 1,55 P.L.
561.20428.0 BRACCIO
532.20302.2 PONTE 1,55
532.20304.4 PONTE 0,90
532.20300.0 PONTE 1,10
532.20121.5 PONTE 1,27-1,40
580.20069.2 GUARNIZIONE
580.20063.3 GUARNIZIONE
342.11084.5 SPINA
371.11250.1 CUSCINETTO
371.11350.3 CUSCINETTO
382.14201.4 PARAOLIO
541.20221.1 ANELLO
314.23084.0 ROSETTA
311.12155.4 VITE
311.12152.1 VITE
531.20215.1 COPERCHIO
525.20429.3 MOZZO
314.11084.5 ROSETTA
314.23130.4 ROSETTA
311.12150.6 VITE
524.20220.6 RUOTA
311.00102.5 VITE
391.14519.3 COPERTURA 4,50x19"
391.15014.1 COPERTURA 5,00x14"
394.15014.2 CAMERA D'ARIA 5,00x14"
394.14519.4 CAMERA D'ARIA 4,50x19"
580.20234.6 RUOTA 14" D
580.20233.5 RUOTA 19" D
590.20246.5 RUOTA 19" S
590.20247.6 RUOTA 14" S

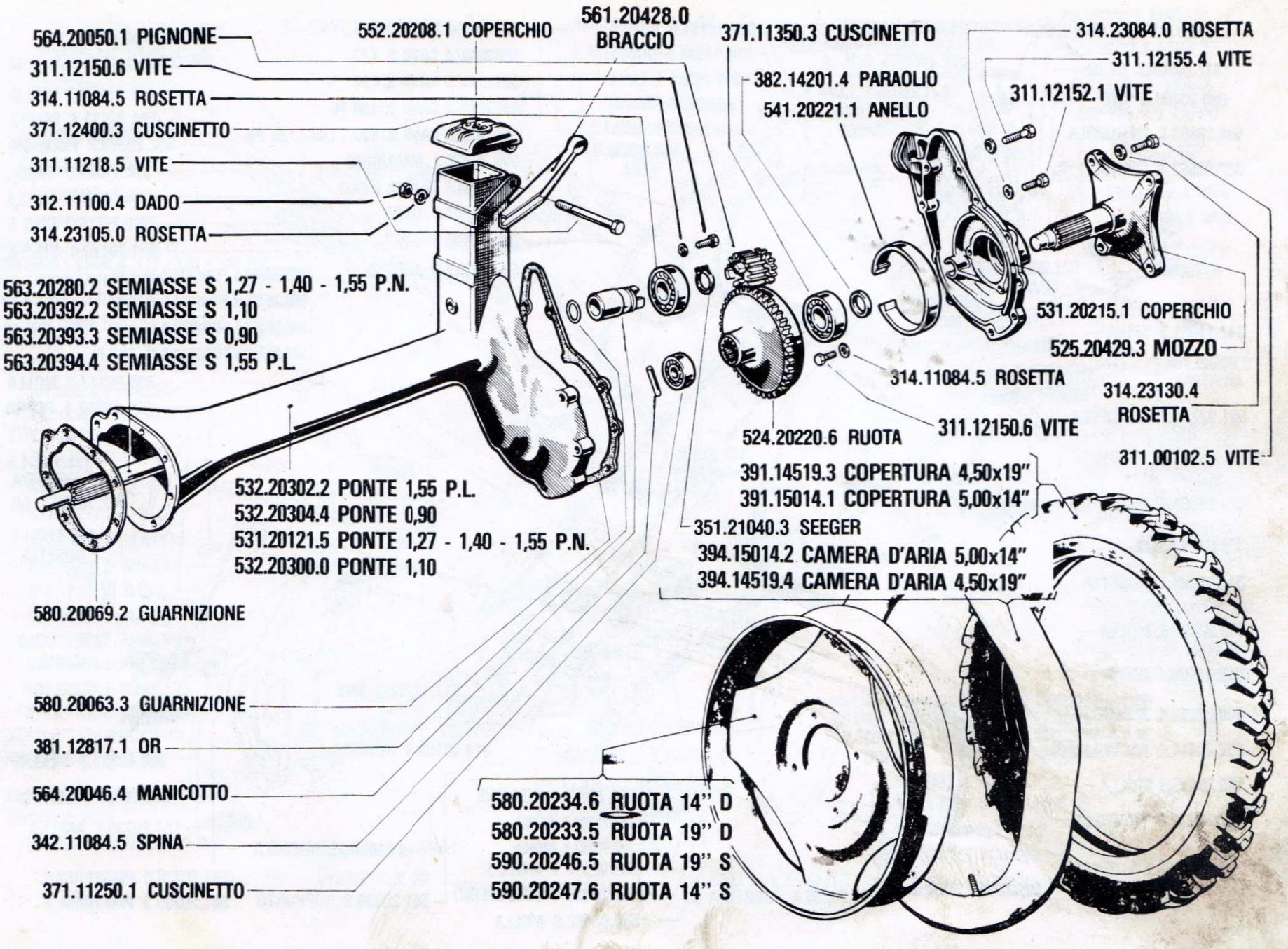
564.20050.1 PIGNONE
311.12150.6 VITE
314.11084.5 ROSETTA
371.12400.3 CUSCINETTO
311.11218.5 VITE
312.11100.4 DADO
314.23105.0 ROSETTA
552.20208.1 COPERCHIO
561.20428.0 BRACCIO
371.11350.3 CUSCINETTO
382.14201.4 PARAOLIO
541.20221.1 ANELLO
314.23084.0 ROSETTA
311.12155.4 VITE
311.12152.1 VITE
563.20280.2 SEMIASSE S 1,27 - 1,40 - 1,55 P.N.
563.20392.2 SEMIASSE S 1,10
563.20393.3 SEMIASSE S 0,90
563.20394.4 SEMIASSE S 1,55 P.L.
531.20215.1 COPERCHIO
525.20429.3 MOZZO
314.11084.5 ROSETTA
314.23130.4 ROSETTA
311.12150.6 VITE
524.20220.6 RUOTA
311.00102.5 VITE
391.14519.3 COPERTURA 4,50x19"
391.15014.1 COPERTURA 5,00x14"
532.20302.2 PONTE 1,55 P.L.
532.20304.4 PONTE 0,90
531.20121.5 PONTE 1,27 - 1,40 - 1,55 P.N.
532.20300.0 PONTE 1,10
351.21040.3 SEEGER
394.15014.2 CAMERA D'ARIA 5,00x14"
394.14519.4 CAMERA D'ARIA 4,50x19"
580.20069.2 GUARNIZIONE
580.20063.3 GUARNIZIONE
381.12817.1 OR
564.20046.4 MANICOTTO
342.11084.5 SPINA
371.11250.1 CUSCINETTO
580.20234.6 RUOTA 14" D
580.20233.5 RUOTA 19" D
590.20246.5 RUOTA 19" S
590.20247.6 RUOTA 14" S

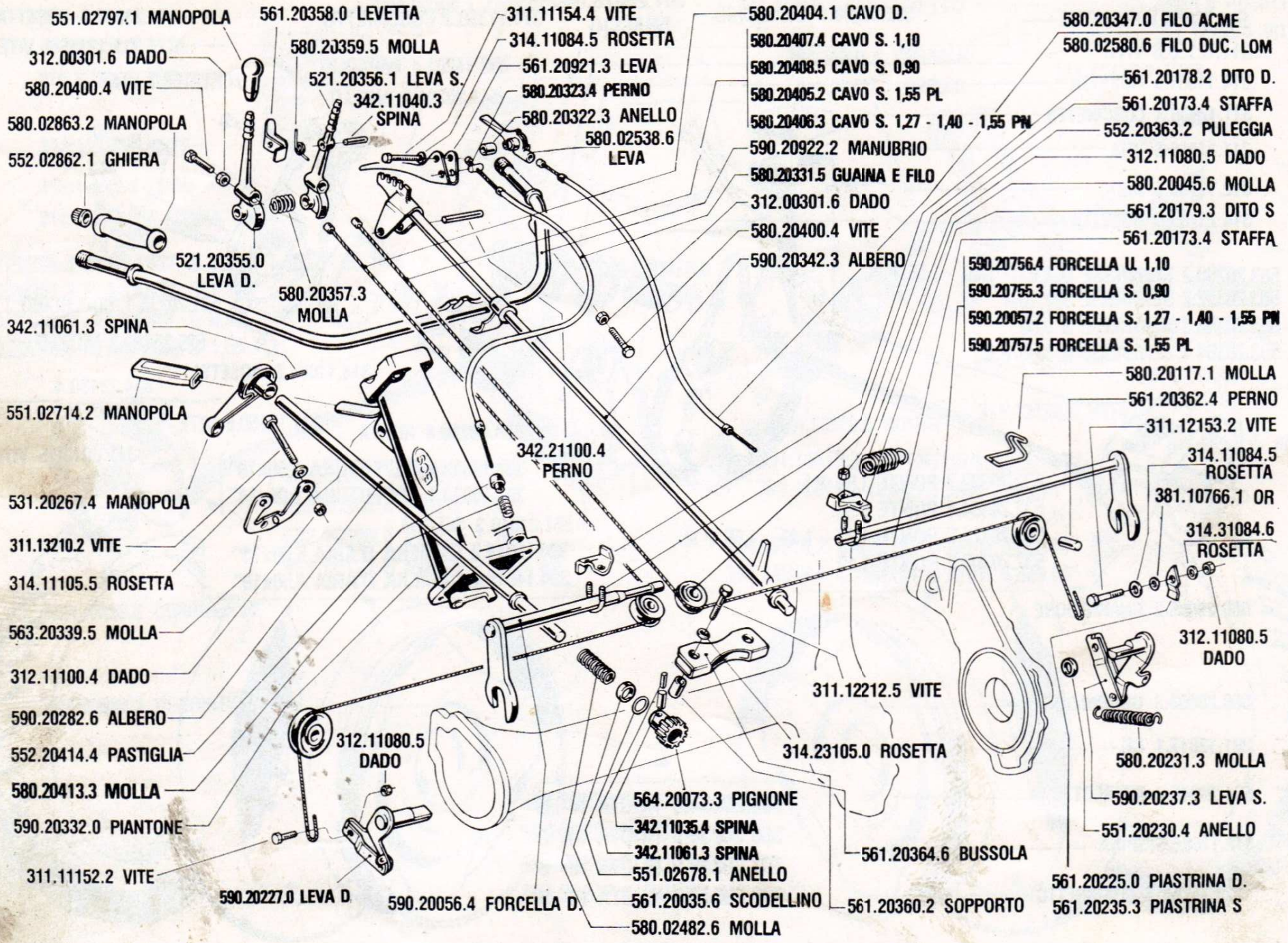
551.02797.1 MANOPOLA
561.20358.0 LEVETTA
312.00301.6 DADO
580.20359.5 MOLLA
580.20400.4 VITE
521.20356.1 LEVA S.
342.11040.3 SPINA
580.02863.2 MANOPOLA
552.02862.1 GHIERA
521.20355.0 LEVA D.
580.20357.3 MOLLA
342.11061.3 SPINA
551.02714.2 MANOPOLA
531.20267.4 MANOPOLA
311.13210.2 VITE
314.11105.5 ROSETTA
563.20339.5 MOLLA
312.11100.4 DADO
590.20282.6 ALBERO
552.20414.4 PASTIGLIA
580.20413.3 MOLLA
590.20332.0 PIANTONE
311.11152.2 VITE
590.20227.0 LEVA D.
312.11080.5 DADO
590.20056.4 FORCELLA D.
311.11154.4 VITE
314.11084.5 ROSETTA
561.20921.3 LEVA
580.20323.4 PERNO
580.20322.3 ANELLO
580.02538.6 LEVA
342.21100.4 PERNO
564.20073.3 PIGNONE
342.11035.4 SPINA
342.11061.3 SPINA
551.02678.1 ANELLO
561.20035.6 SCODELLINO
580.02482.6 MOLLA
311.12212.5 VITE
314.23105.0 ROSETTA
561.20364.6 BUSSOLA
561.20360.2 SOPPORTO
580.20404.1 CAVO D.
580.20407.4 CAVO S. 1,10
580.20408.5 CAVO S. 0,90
580.20405.2 CAVO S. 1,55 PL
580.20406.3 CAVO S. 1,27 - 1,40 - 1,55 PN
590.20922.2 MANUBRIO
580.20331.5 GUAINA E FILO
312.00301.6 DADO
580.20400.4 VITE
590.20342.3 ALBERO
580.20347.0 FILO ACME
580.02580.6 FILO DUC. LOM
561.20178.2 DITO D.
561.20173.4 STAFFA
552.20363.2 PULEGGIA
312.11080.5 DADO
580.20045.6 MOLLA
561.20179.3 DITO S
561.20173.4 STAFFA
590.20756.4 FORCELLA U. 1,10
590.20755.3 FORCELLA S. 0,90
590.20057.2 FORCELLA S. 1,27 - 1,40 - 1,55 PN
590.20757.5 FORCELLA S. 1,55 PL
580.20117.1 MOLLA
561.20362.4 PERNO
311.12153.2 VITE
314.11084.5 ROSETTA
381.10766.1 OR
314.31084.6 ROSETTA
312.11080.5 DADO
580.20231.3 MOLLA
590.20237.3 LEVA S.
551.20230.4 ANELLO
561.20225.0 PIASTRINA D.
561.20235.3 PIASTRINA S

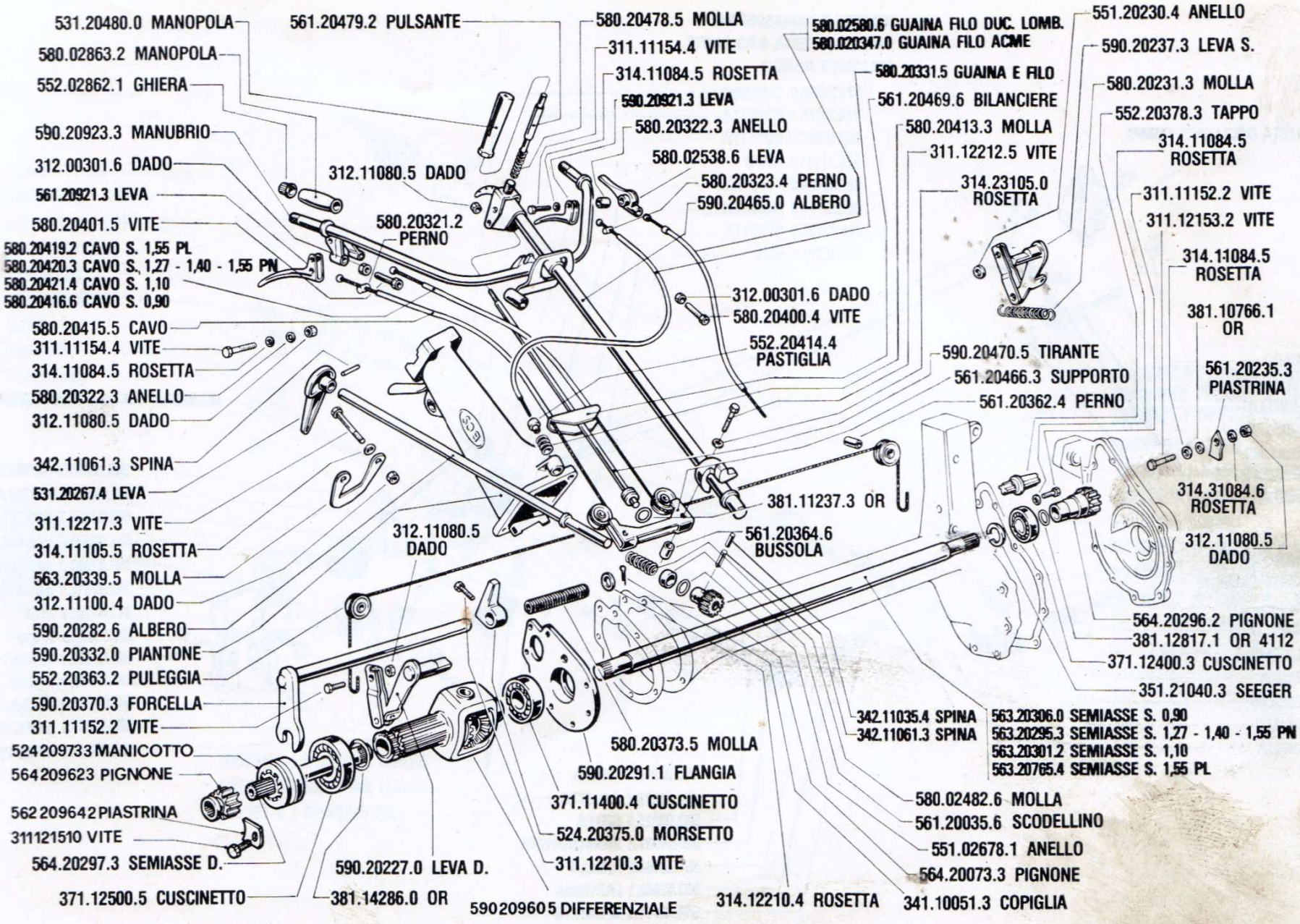
531.20480.0 MANOPOLA
580.02863.2 MANOPOLA
552.02862.1 GHIERA
590.20923.3 MANUBRIO
312.00301.6 DADO
561.20921.3 LEVA
580.20401.5 VITE
580.20419.2 CAVO S. 1,55 PL
580.20420.3 CAVO S. 1,27 - 1,40 - 1,55 PN
580.20421.4 CAVO S. 1,10
580.20416.6 CAVO S. 0,90
580.20415.5 CAVO
311.11154.4 VITE
314.11084.5 ROSETTA
580.20322.3 ANELLO
312.11080.5 DADO
342.11061.3 SPINA
531.20267.4 LEVA
311.12217.3 VITE
314.11105.5 ROSETTA
563.20339.5 MOLLA
312.11100.4 DADO
590.20282.6 ALBERO
590.20332.0 PIANTONE
552.20363.2 PULEGGIA
590.20370.3 FORCELLA
311.11152.2 VITE
524 209733 MANICOTTO
564 209623 PIGNONE
562 209642 PIASTRINA
311121510 VITE
564.20297.3 SEMIASSE D.
371.12500.5 CUSCINETTO
561.20479.2 PULSANTE
312.11080.5 DADO
580.20321.2 PERNO
580.20478.5 MOLLA
311.11154.4 VITE
314.11084.5 ROSETTA
590.20921.3 LEVA
580.20322.3 ANELLO
580.02538.6 LEVA
580.20323.4 PERNO
590.20465.0 ALBERO
312.00301.6 DADO
580.20400.4 VITE
552.20414.4 PASTIGLIA
381.11237.3 OR
561.20364.6 BUSSOLA
312.11080.5 DADO
580.20373.5 MOLLA
590.20291.1 FLANGIA
371.11400.4 CUSCINETTO
524.20375.0 MORSETTO
311.12210.3 VITE
590.20227.0 LEVA D.
381.14286.0 OR
590 209605 DIFFERENZIALE
314.12210.4 ROSETTA
580.02580.6 GUAINA FILO DUC. LOMB.
580.020347.0 GUAINA FILO ACME
580.20331.5 GUAINA E FILO
561.20469.6 BILANCIERE
580.20413.3 MOLLA
311.12212.5 VITE
314.23105.0 ROSETTA
590.20470.5 TIRANTE
561.20466.3 SUPPORTO
561.20362.4 PERNO
342.11035.4 SPINA
342.11061.3 SPINA
563.20306.0 SEMIASSE S. 0,90
563.20295.3 SEMIASSE S. 1,27 - 1,40 - 1,55 PN
563.20301.2 SEMIASSE S. 1,10
563.20765.4 SEMIASSE S. 1,55 PL
580.02482.6 MOLLA
561.20035.6 SCODELLINO
551.02678.1 ANELLO
564.20073.3 PIGNONE
341.10051.3 COPIGLIA
551.20230.4 ANELLO
590.20237.3 LEVA S.
580.20231.3 MOLLA
552.20378.3 TAPPO
314.11084.5 ROSETTA
311.11152.2 VITE
311.12153.2 VITE
314.11084.5 ROSETTA
381.10766.1 OR
561.20235.3 PIASTRINA
314.31084.6 ROSETTA
312.11080.5 DADO
564.20296.2 PIGNONE
381.12817.1 OR 4112
371.12400.3 CUSCINETTO
351.21040.3 SEEGER

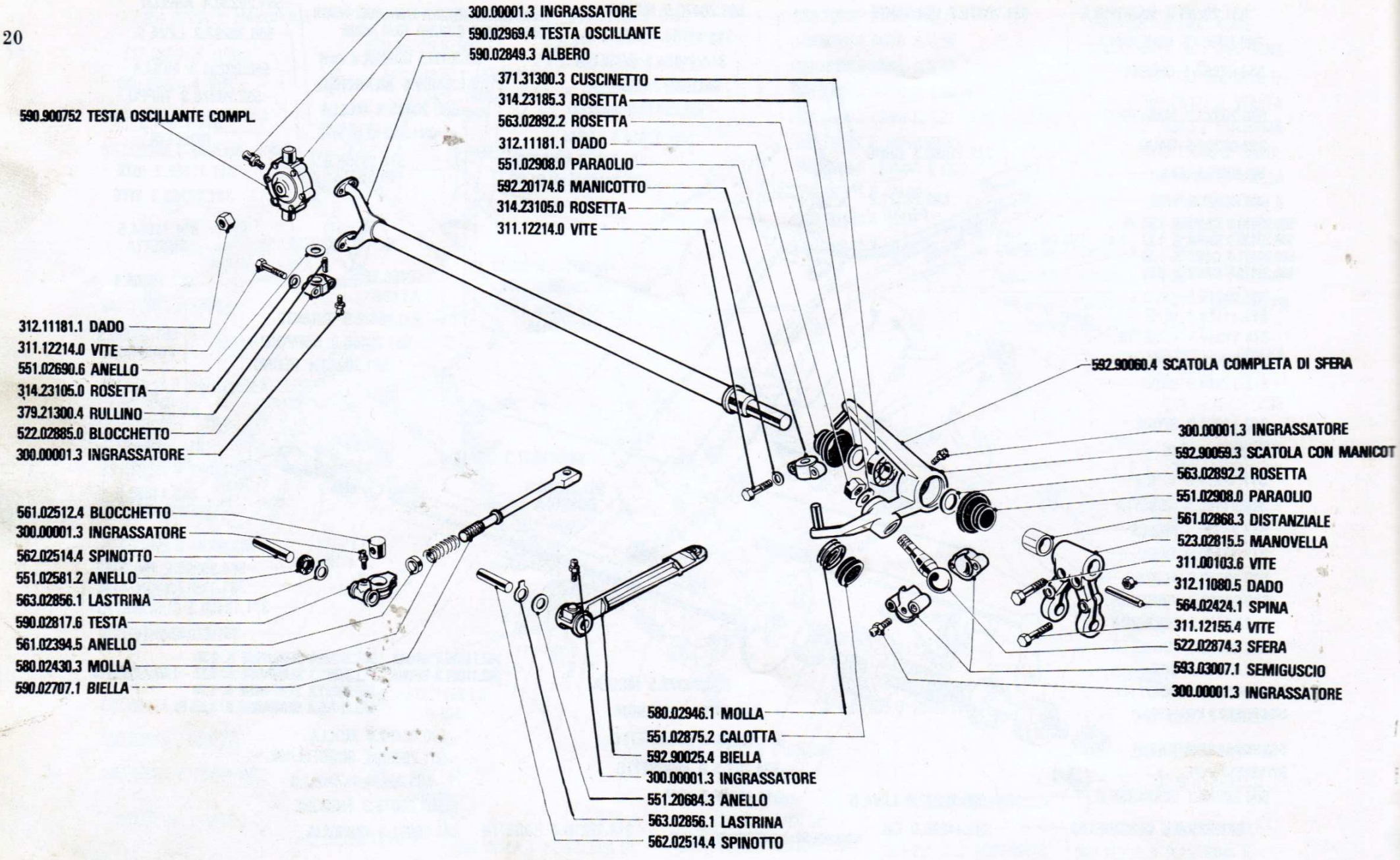

012 1-78		**ALBERO - SCATOLA OSCILLANTE**	**TAV. 9**	622 - DIFF. 622 - INN.

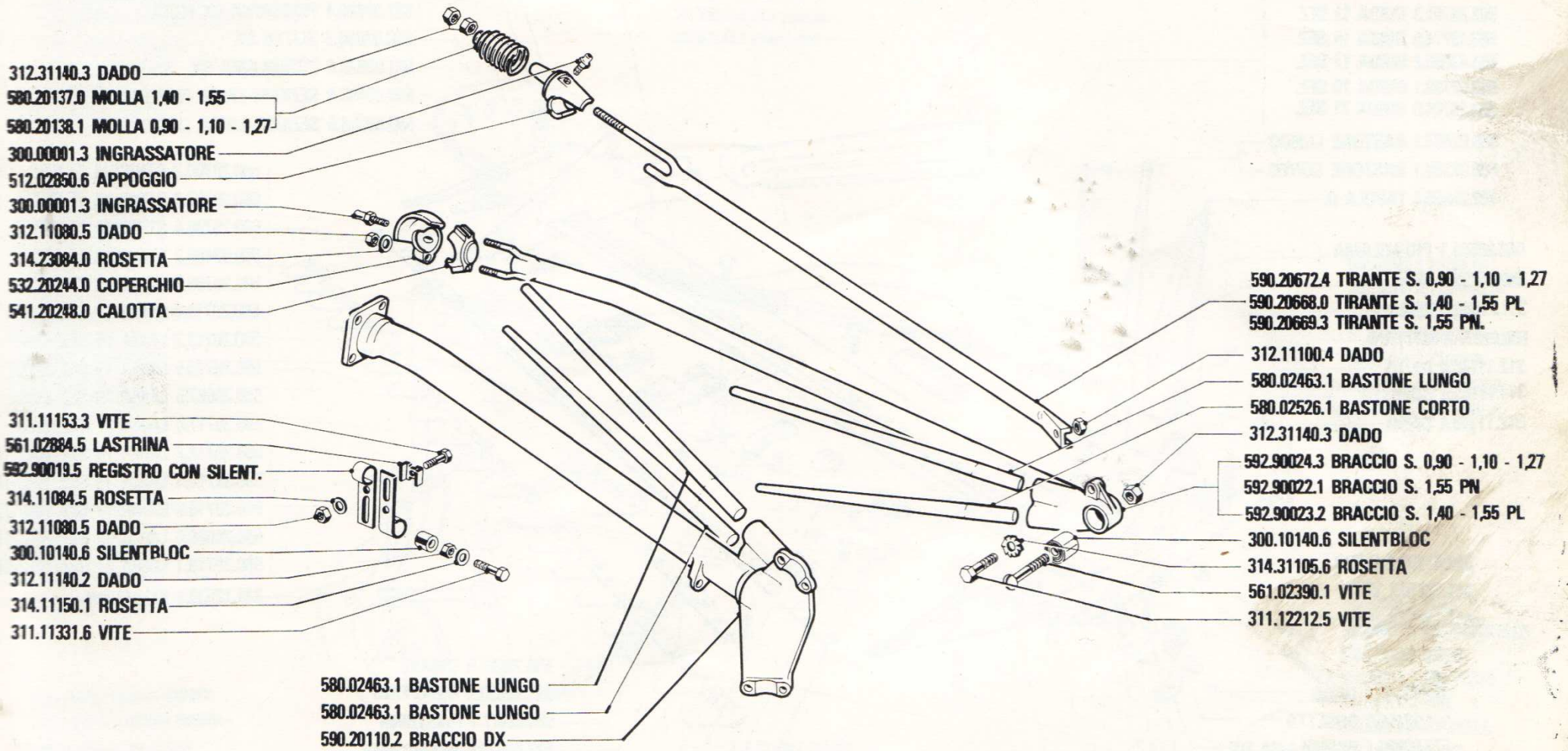
312.31140.3 DADO
580.20137.0 MOLLA 1,40 - 1,55
580.20138.1 MOLLA 0,90 - 1,10 - 1,27
300.00001.3 INGRASSATORE
512.02850.6 APPOGGIO
300.00001.3 INGRASSATORE
312.11080.5 DADO
314.23084.0 ROSETTA
532.20244.0 COPERCHIO
541.20248.0 CALOTTA
311.11153.3 VITE
561.02884.5 LASTRINA
582.90019.5 REGISTRO CON SILENT.
314.11084.5 ROSETTA
312.11080.5 DADO
300.10140.6 SILENTBLOC
312.11140.2 DADO
314.11150.1 ROSETTA
311.11331.6 VITE
580.02463.1 BASTONE LUNGO
580.02463.1 BASTONE LUNGO
590.20110.2 BRACCIO DX
590.20672.4 TIRANTE S. 0,90 - 1,10 - 1,27
590.20668.0 TIRANTE S. 1,40 - 1,55 PL
590.20669.3 TIRANTE S. 1,55 PN.
312.11100.4 DADO
580.02463.1 BASTONE LUNGO
580.02526.1 BASTONE CORTO
312.31140.3 DADO
592.90024.3 BRACCIO S. 0,90 - 1,10 - 1,27
592.90022.1 BRACCIO S. 1,55 PN
592.90023.2 BRACCIO S. 1,40 - 1,55 PL
300.10140.6 SILENTBLOC
314.31105.6 ROSETTA
561.02390.1 VITE
311.12212.5 VITE

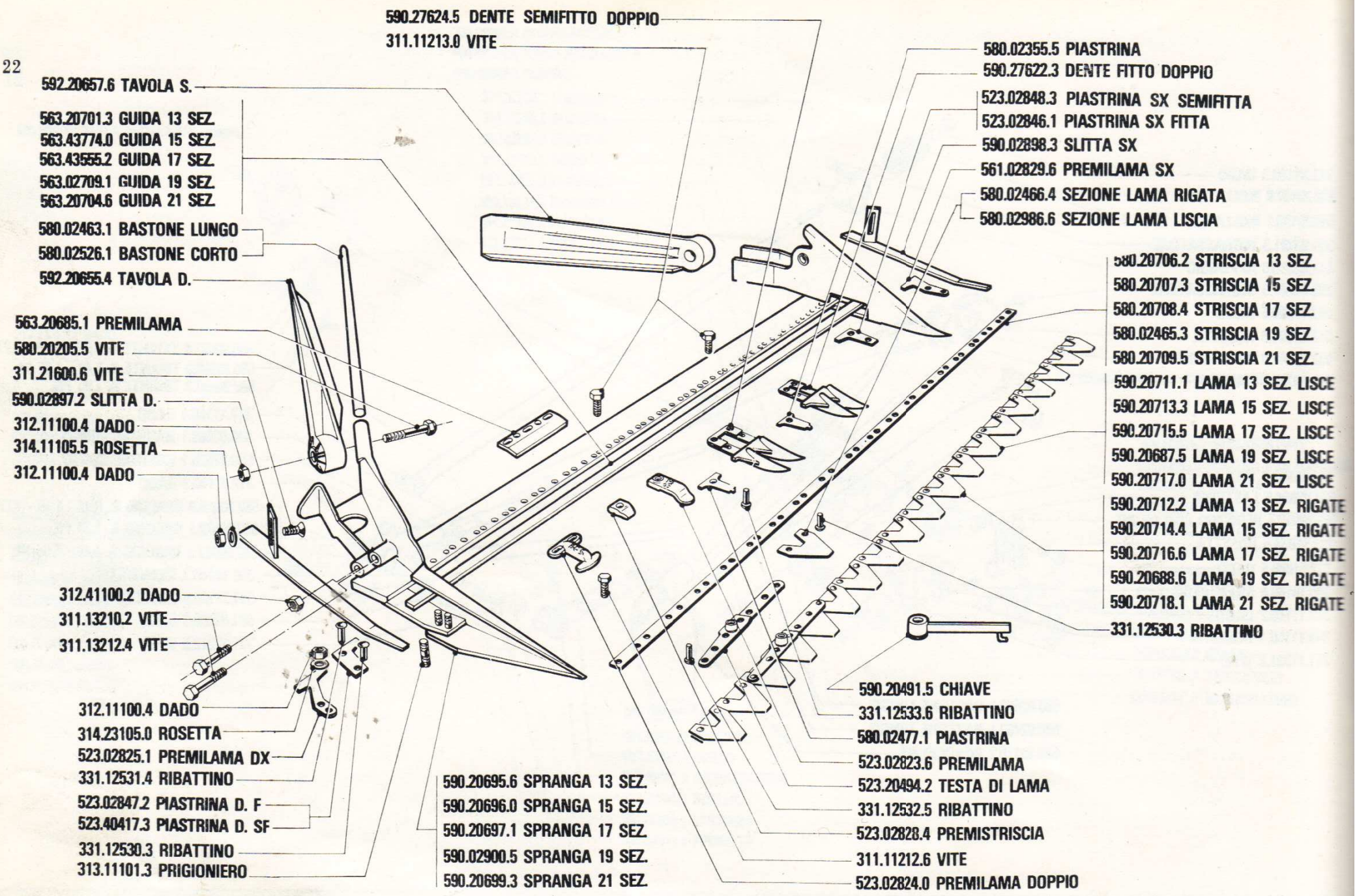

SPRANGA

TAV. 11

622 - DIFF
622 - INN.

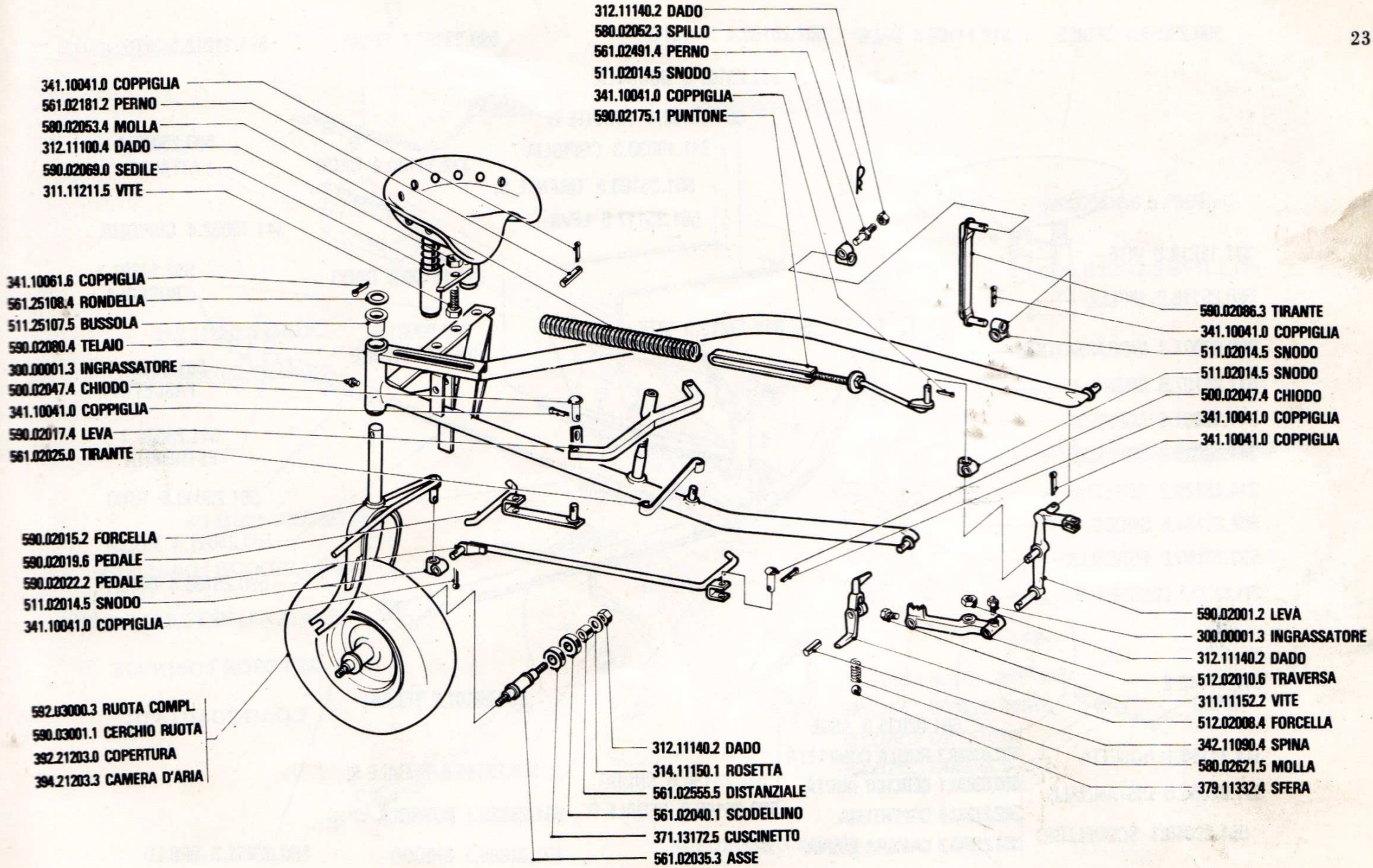
312.11140.2 DADO
580.02052.3 SPILLO
561.02491.4 PERNO
511.02014.5 SNODO
341.10041.0 COPPIGLIA
590.02175.1 PUNTONE
341.10041.0 COPPIGLIA
561.02181.2 PERNO
580.02053.4 MOLLA
312.11100.4 DADO
590.02069.0 SEDILE
311.11211.5 VITE
341.10061.6 COPPIGLIA
561.25108.4 RONDELLA
511.25107.5 BUSSOLA
590.02080.4 TELAIO
300.00001.3 INGRASSATORE
500.02047.4 CHIODO
341.10041.0 COPPIGLIA
590.02017.4 LEVA
561.02025.0 TIRANTE
590.02015.2 FORCELLA
590.02019.6 PEDALE
590.02022.2 PEDALE
511.02014.5 SNODO
341.10041.0 COPPIGLIA
592.03000.3 RUOTA COMPL.
590.03001.1 CERCHIO RUOTA
392.21203.0 COPERTURA
394.21203.3 CAMERA D'ARIA
312.11140.2 DADO
314.11150.1 ROSETTA
561.02555.5 DISTANZIALE
561.02040.1 SCODELLINO
371.13172.5 CUSCINETTO
561.02035.3 ASSE
590.02086.3 TIRANTE
341.10041.0 COPPIGLIA
511.02014.5 SNODO
511.02014.5 SNODO
500.02047.4 CHIODO
341.10041.0 COPPIGLIA
341.10041.0 COPPIGLIA
590.02001.2 LEVA
300.00001.3 INGRASSATORE
312.11140.2 DADO
512.02010.6 TRAVERSA
311.11152.2 VITE
512.02008.4 FORCELLA
342.11090.4 SPINA
580.02621.5 MOLLA
379.11332.4 SFERA

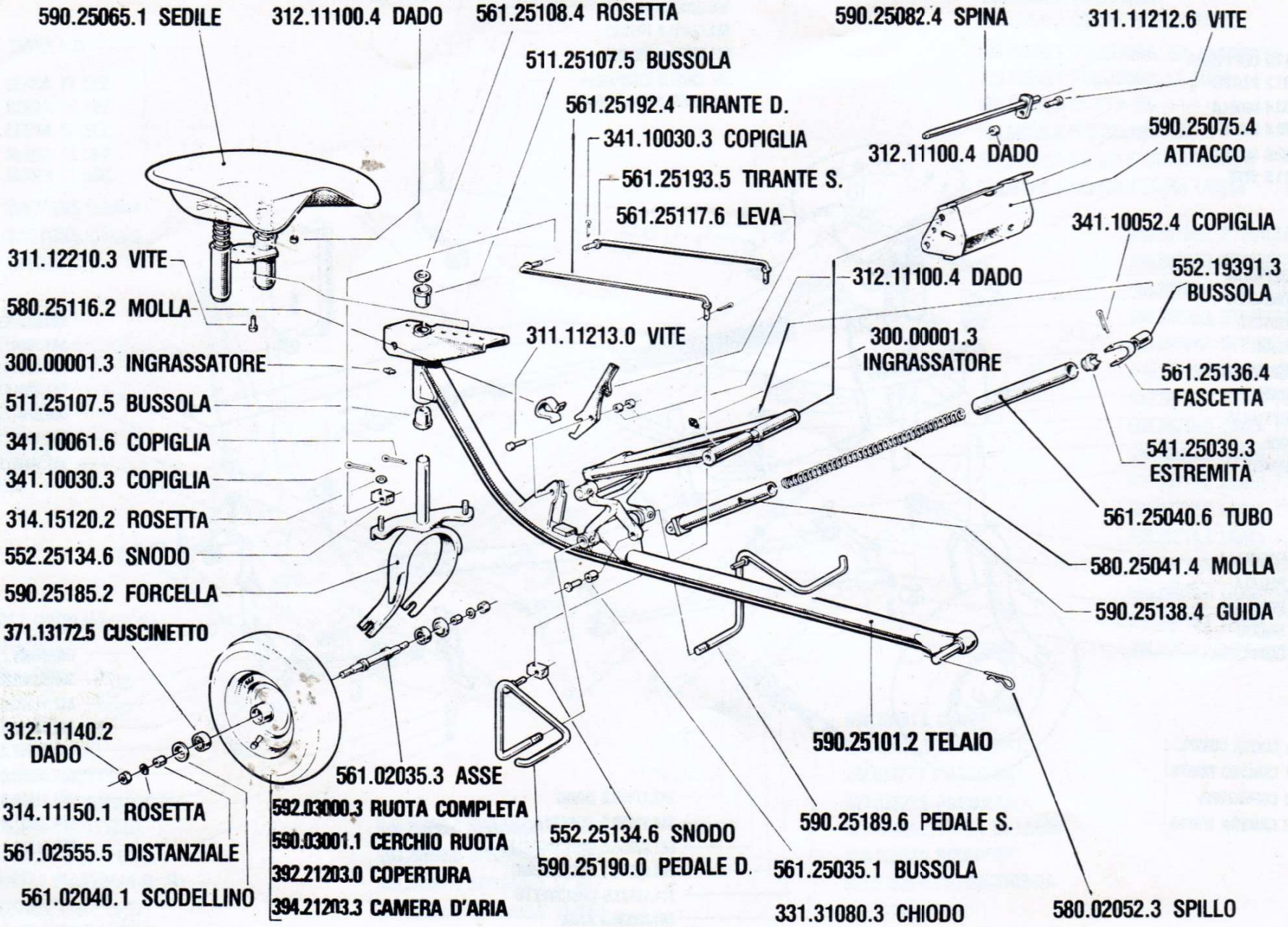

CARRELLO

TAV. 13

622 - DIFF.
622 - INN.

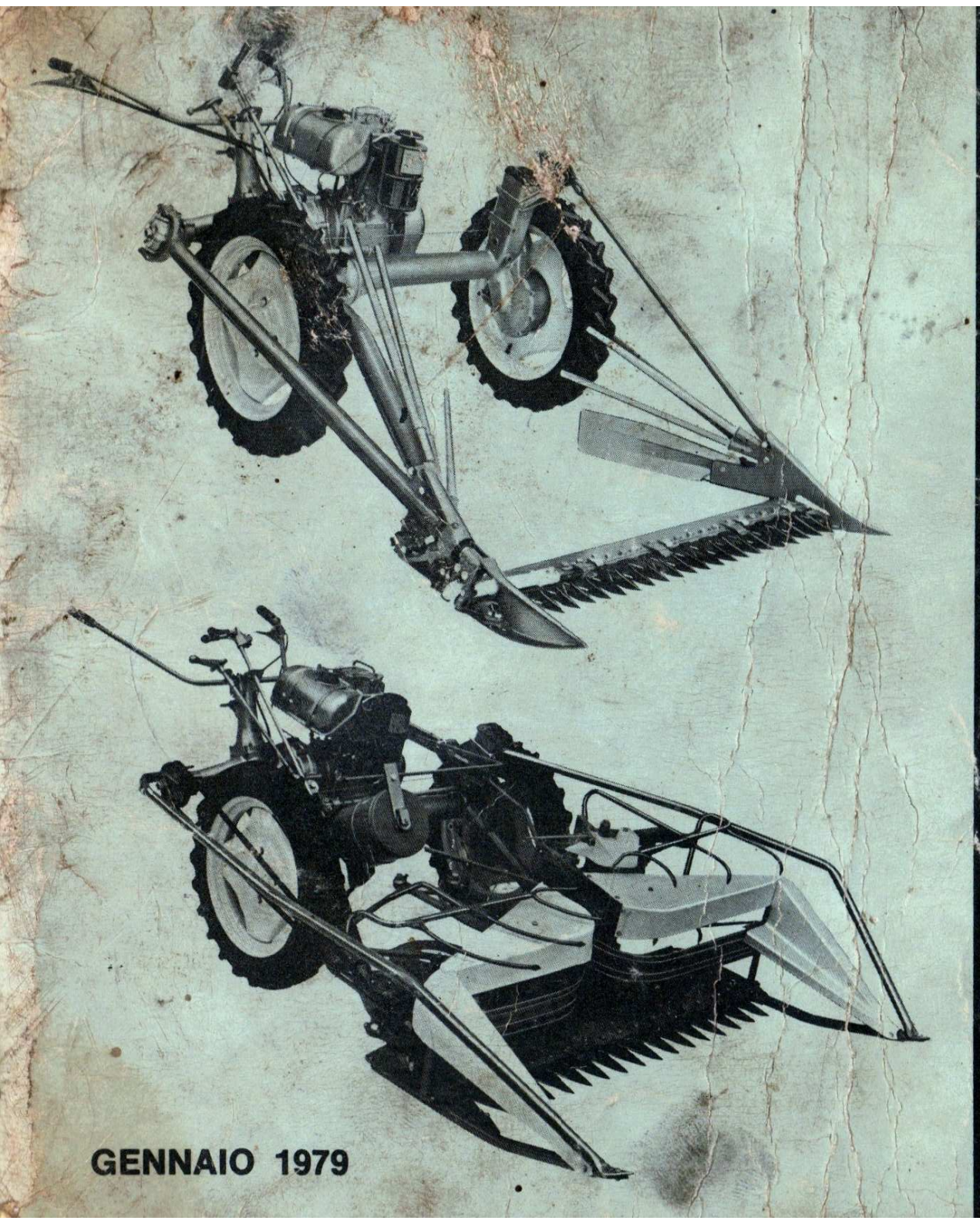

GENNAIO 1979

- POWER MOWER
- MOTOFAUCHEUSE
- MOTOSEGADORA
- MOTORMÄHER

- REAPER BINDER
- MOTOMOISSONNEUSE - LIEUSE
- MOTOSEGADORA ATADORA
- BINDEMÄHER

622

ILLUSTRATIONS - SPARE PARTS
ILLUSTRATIONS - PIECES DETACHEES
ILLUSTRACIONES - PIEZAS DE REPUESTO
ABBILDUNGEN - ERSATZTEILE

OPERATION AND MAINTENANCE
EMPLOI ET ENTRETIEN
EMPLEO Y MANUTENCION
BEDIENUNG UND WARTUNG

BCS